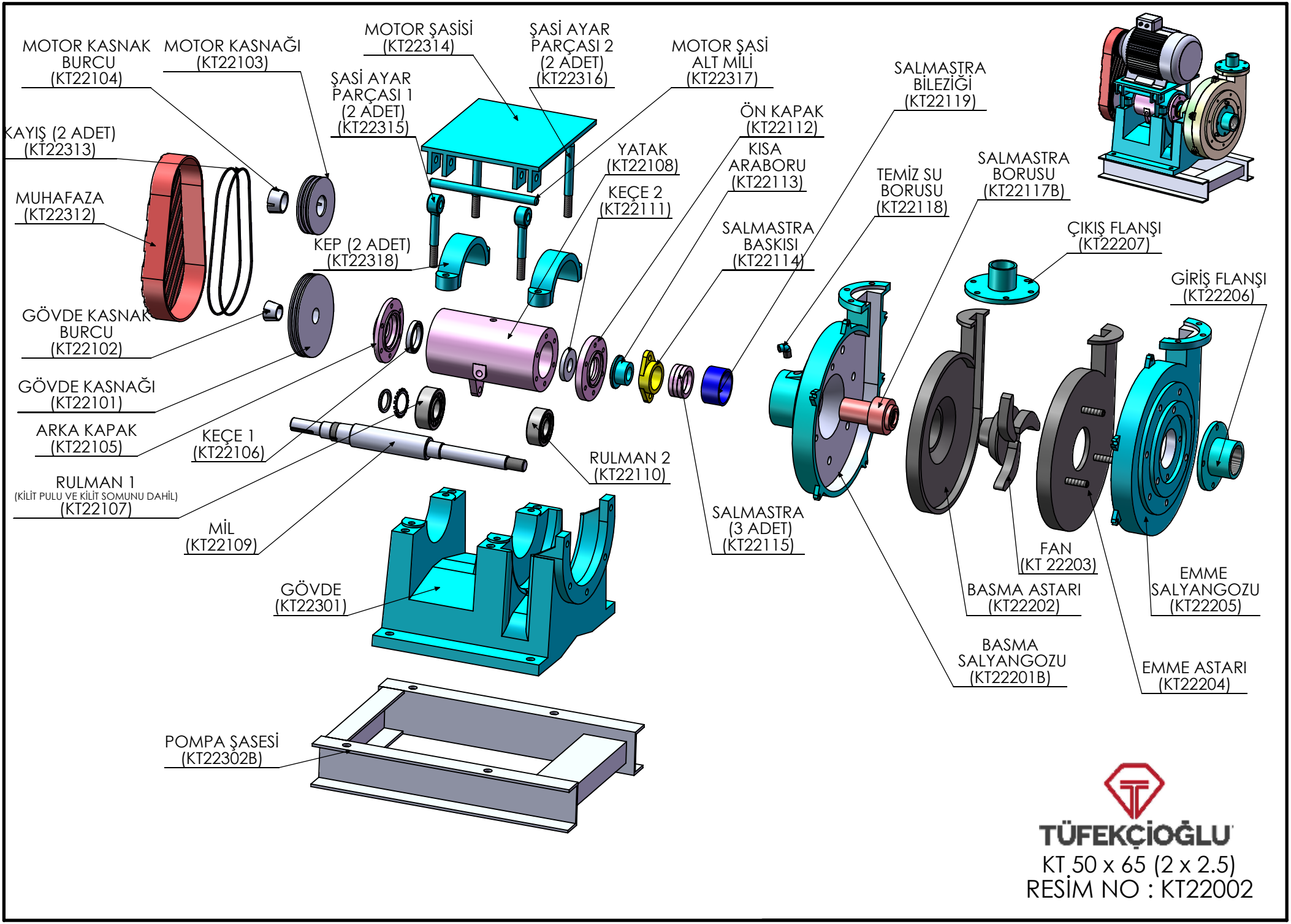
MOTOR KASNAK BURCU (KT22104)
MOTOR KASNAĞI (KT22103)
MOTOR ŞASİSİ (KT22314)
ŞASİ AYAR PARÇASI 2 (2 ADET) (KT22316)
MOTOR ŞASİ ALT MİLİ (KT22317)
ŞASİ AYAR PARÇASI 1 (2 ADET) (KT22315)
KAYIŞ (2 ADET) (KT22313)
MUHAFAZA (KT22312)
YATAK (KT22108)
KEÇE 2 (KT22111)
ÖN KAPAK (KT22112)
KISA ARABORU (KT22113)
SALMASTRA BASKISI (KT22114)
SALMASTRA BİLEZİĞİ (KT22119)
TEMİZ SU BORUSU (KT22118)
SALMASTRA BORUSU (KT22117B)
ÇIKIŞ FLANŞI (KT22207)
GİRİŞ FLANŞI (KT22206)
KEP (2 ADET) (KT22318)
GÖVDE KASNAK BURCU (KT22102)
GÖVDE KASNAĞI (KT22101)
ARKA KAPAK (KT22105)
KEÇE 1 (KT22106)
RULMAN 1 (KİLİT PULU VE KİLİT SOMUNU DAHİL) (KT22107)
MİL (KT22109)
RULMAN 2 (KT22110)
SALMASTRA (3 ADET) (KT22115)
GÖVDE (KT22301)
POMPA ŞASESİ (KT22302B)
FAN (KT 22203)
BASMA ASTARI (KT22202)
EMME SALYANGOZU (KT22205)
BASMA SALYANGOZU (KT22201B)
EMME ASTARI (KT22204)
TÜFEKÇİOĞLU
KT 50 x 65 (2 x 2.5)
RESİM NO : KT22002